

HARRI Barstuhl / Bar chair

Design: Peter Fehrentz, 2020

Stuhl mit ökologischer Polsterung (Sisalgurte, Kokosfasern, Kaltschaum mit Rizinusöl, Schafschurwolle), Bezug aus Leder oder Stoff, Beine: Stahl, anthrazit pulverbeschichtet mit Messingdetail. Wird mit Filz- und Kunststoffgleitern geliefert. Sitztiefe: 44 cm, Sitzhöhe: 67 cm
Armchair with an ecological upholstery (sisal belting, coconut fiber, cold foam with ricinus oil, new wool) Cover made of fabric or leather, legs: steel, anthracite powder-coated with brass detail. Is supplied with both felt and plastic gliders. Seat depth: 47 cm, seat height: 67 cm.

HARRI Barstuhl
HARRI Bar chair

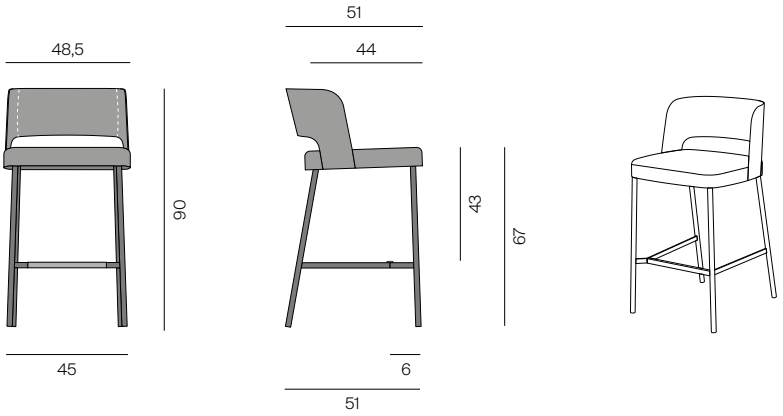

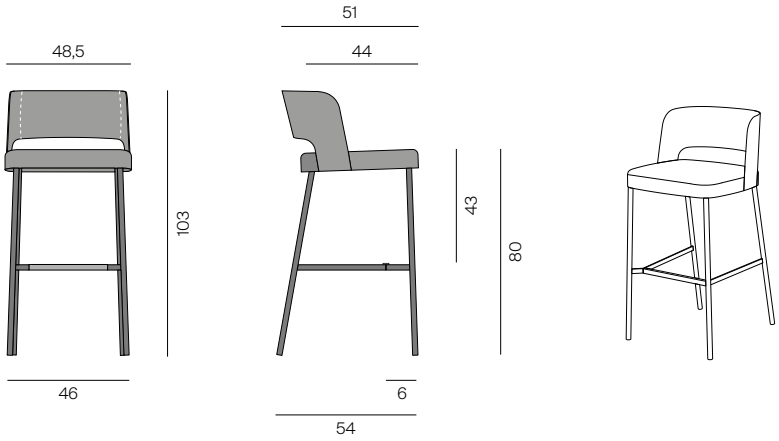

Sonderhöhen auf Anfrage
Special heights on request

Stand 05/ 2024